Higo

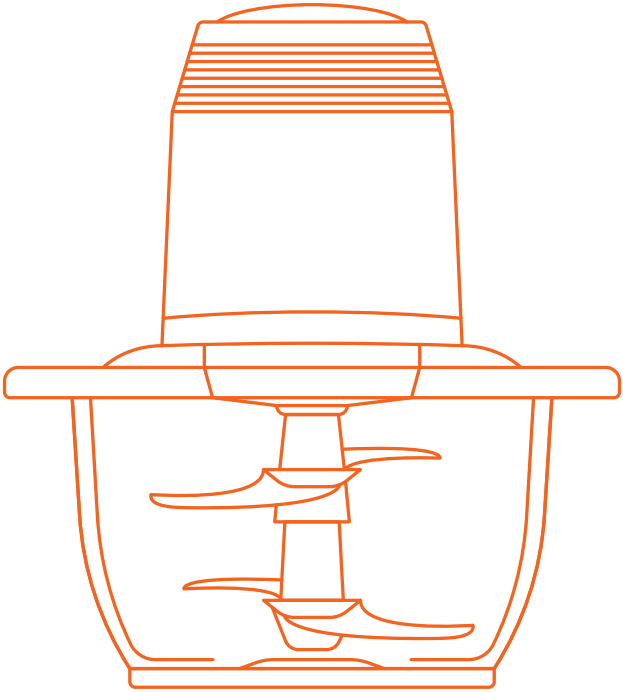

TRITATUTTO ELETTRICO
ELECTRIC FOOD CHOPPER

mod. TE-14

MANUALE DI ISTRUZIONI
USER MANUAL

Grazie per aver acquistato il tritatutto elettrico modello TE-14, un valido strumento in cucina per la preparazione di molteplici pietanze.

AVVERTENZE E NORME DI SICUREZZA

- Prima dell'uso, leggere attentamente questo manuale di istruzioni e conservarlo per eventuali consultazioni future.
- Questo prodotto è destinato solo all'uso per cui è stato concepito, come descritto nel presente manuale e cioè come tritatutto elettrico per uso esclusivamente domestico. Ogni altro utilizzo è da considerarsi improprio e pertanto pericoloso.
- Gli elementi di imballaggio (sacchetti di plastica, cartone, polistirolo ecc.) non devono essere lasciati alla portata dei bambini in quanto potenziali fonti di pericolo e devono essere smaltiti secondo quanto previsto dalle normative vigenti.
- Quando si utilizzano apparecchi elettrici, è sempre necessario seguire le precauzioni di sicurezza di base, tra cui le seguenti:

Leggere tutte le istruzioni prima di utilizzare l'apparecchio. Assicurarsi che la tensione impostata sulla macchina corrisponda a quella della rete elettrica del proprio paese. In caso di anomalie, rimuovere la spina dalla presa di corrente.

Non utilizzare l'apparecchio se il cavo o la spina sono danneggiati, oppure se l'apparecchio ha subito un malfunzionamento o è stato danneggiato in qualsiasi modo. Restituire l'apparecchio al centro di assistenza

autorizzato più vicino per un controllo, una riparazione o una regolazione.

- Non collegare questo prodotto a un timer per evitare pericoli.
- Per proteggersi da scosse elettriche, non immergere il cavo, la spina o l'apparecchio stesso in acqua o altri liquidi.
- Quando il prodotto è in funzione, è severamente vietato inserire dita o oggetti appuntiti nella ciotola, per evitare lesioni o danni al prodotto.
- Durante l'uso del prodotto, utilizzare solo gli accessori originali forniti dal produttore.
- Se il cavo di alimentazione è danneggiato, deve essere sostituito dal produttore, da un centro di assistenza autorizzato o da personale qualificato, al fine di evitare pericoli.
- Una volta terminato l'uso, smontare gli accessori solo dopo che il motore si è completamente fermato.
- Per sicurezza, i bambini devono essere sorvegliati per assicurarsi che non giochino con l'apparecchio.
- Questo apparecchio non è destinato all'uso da parte di persone (bambini inclusi) con capacità fisiche, sensoriali o mentali ridotte, o prive di esperienza e conoscenze, a meno che non siano sorvegliate o istruite sull'uso dell'apparecchio da una persona responsabile della loro sicurezza.

- Solo per uso domestico. Non destinato all'uso commerciale.
- Non utilizzare mai l'apparecchio con negligenza.
- Riporre in un luogo asciutto e al riparo dalla luce ultravioletta.
- Tenere l'unità motore con la mano e premere il pulsante per avviare il funzionamento. Rilasciare il pulsante per interrompere il funzionamento. **ATTENZIONE**: Per prolungare la durata della macchina, non farla funzionare per più di 30 secondi consecutivi. Lasciarla riposare per 120 secondi prima di riutilizzarla. Non far funzionare l'apparecchio per più di 30 secondi consecutivi. Dopo 30 secondi di lavoro, lasciarlo riposare per 2 minuti. Utilizzare cicli di 30 secondi con intervalli di 2 minuti; dopo 3 cicli consecutivi, fermarsi per 15 minuti per permettere il raffreddamento del motore prima di riprendere l'uso.
- Dopo aver rilasciato l'interruttore, non rimuovere immediatamente l'unità motore: attendere che la lama smetta di ruotare, quindi scollegare l'alimentazione e rimuovere l'unità motore.
- Le lame sono molto affilate. Per evitare lesioni, rimuovere prima la lama e poi gli alimenti. **ATTENZIONE**: Per evitare deformazioni e perdite della ciotola dovute al calore, non inserire acqua o alimenti a una temperatura superiore a 70°C.

- Utilizzare una presa singola con standard di almeno 6A. Se la presa è condivisa con altri elettrodomestici, il cablaggio potrebbe surriscaldarsi in modo anomalo o provocare un incendio.
- Tenere la spina e inserirla nella presa con cautela.
- Dopo l'uso, è necessario staccare la spina; in caso contrario, vi è il rischio di scosse elettriche o dispersioni.
- Il prodotto non può essere utilizzato per lavorare cibi duri, come: carne con ossa, chicchi di caffè, pepe nero, pepe di Sichuan o blocchi di ghiaccio.
- La temperatura di utilizzo della ciotola in vetro è compresa tra 0°C e 50°C. Non mettere la ciotola in vetro nel microonde per riscaldare né introdurre alimenti al di fuori di tale intervallo di temperatura.
- Prima di inserire gli ingredienti, assicurarsi che la lama sia correttamente posizionata. Se la lama non gira o gira lentamente, scollegare la spina e verificare la presenza di ostacoli. Rimuovere eventuali ostacoli.
- Dopo aver inserito gli ingredienti, assicurarsi che la lama sia in posizione. Se la lama non gira rapidamente entro pochi secondi, staccare la spina e riutilizzare il dispositivo dopo aver rimosso ingredienti in eccesso o averli distribuiti meglio.
- La lama è molto affilata. Non toccarla direttamente con le mani; durante la rimozione, afferrare l'albero centrale della lama.

- In caso di danneggiamento del cavo di alimentazione, per evitare pericoli, la sostituzione deve essere eseguita dal produttore, da un centro assistenza o da personale qualificato.
- La lama è affilata. FARE ATTENZIONE!

DESCRIZIONE DEL PRODOTTO

1. Velocità I
2. Velocità II
3. Unità motore
4. Coperchio ciotola
5. Anello in silicone
6. Set lame
7. Ciotola
8. Supporto lame
9. Base

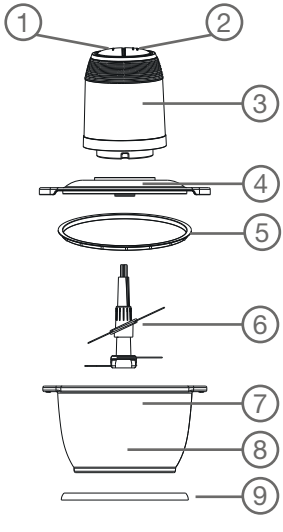

ISTRUZIONI PER L'USO

1. Prima dell'uso, rimuovere eventuali copri lama e altri elementi di imballaggio, pulire la ciotola in acciaio inox, le lame e il coperchio della ciotola, vedi paragrafo PULIZIA E MANUTENZIONE.

2. Rimuovere il corpo macchina principale e il coperchio della ciotola.
3. Posizionare la lama sul supporto della lama.
4. Assicurarsi che la lama sia correttamente posizionata sul supporto dopo aver inserito gli alimenti in piccoli pezzi.
5. Chiudere con il coperchio della ciotola, poi montare l'unità motore, assicurandosi che siano posizionati correttamente.
6. Inserire la spina e attivare il prodotto premendo il tasto I o II.

Funzionamento

1. Posizionare le lame sul supporto delle lame.
2. Inserire gli ingredienti. (Non superare il livello massimo indicato nella ciotola).
3. Coprire con il coperchio della ciotola.
4. Assemblare la base del motore.
5. Premere il tasto di avviamento motore per iniziare a tritare gli alimenti. **Dopo l'uso, scollegare subito la spina dalla presa di corrente.**

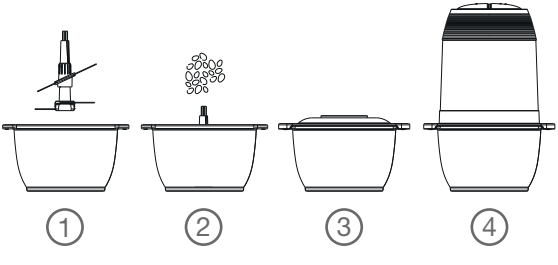

PULIZIA E MANUTENZIONE

Prima di procedere con qualsiasi operazione di pulizia e manutenzione, accertarsi che il prodotto non sia collegato alla rete elettrica.

Non immergere mai l'unità motore né metterla sotto l'acqua

corrente. Pulirla semplicemente la superficie esterna con una spugna umida.
Per sicurezza, indossare i guanti per smontare la lama e procedere con la pulizia. Tutti gli accessori possono essere lavati con acqua saponata o con detersivo per piatti. Per evitare graffi sulla macchina, non utilizzare pagliette in acciaio.

Dopo la pulizia, asciugare e montare nuovamente il set di lame; le lame sono molto affilate, fare attenzione.
Conservare il prodotto in luogo asciutto lontano da fonti di calore.

ETICHETTA DATI

Importato da Innoliving Spa
Via Merloni 2B, 60131 Ancona
Higo è un marchio di proprietà di EURONICS Italia S.p.A.
Via Montefeltro 6/a, 20156 Milano

TE-14 TRITATUTTO ELETTRICO
ELECTRIC FOOD CHOPPER
220-240V~50-60Hz 300-500W

MADE IN CHINA **Lot n.** Rev.00_05.2025

Questo prodotto è conforme a tutte le direttive europee applicabili

Per contatto alimenti

Leggere attentamente le istruzioni per l'uso

Apparecchio con isolamento elettrico di classe II

INFORMAZIONI AGLI UTENTI ai sensi del Decreto Legislativo N° 49 del 14 Marzo 2014 "Attuazione della Direttiva 2012/19/UE sui rifiuti di apparecchiature elettriche ed elettroniche (RAEE)" Il simbolo del cassonetto barrato riportato sull'apparecchiatura indica che il prodotto alla fine della propria vita utile deve essere raccolto separatamente dagli altri rifiuti.
L'utente dovrà, pertanto, conferire l'apparecchiatura integra dei componenti essenziali giunta a fine vita agli idonei centri di raccolta differenziata dei rifiuti elettronici ed elettrotecnici, oppure riconsegnarla al rivenditore al momento dell'acquisto di nuova apparecchiatura di tipo equivalente, in ragione di uno a uno, oppure 1 a zero per le apparecchiature aventi lato maggiore inferiore a 25cm. L'adeguata raccolta differenziata per l'avvio successivo dell'apparecchiatura dimessa al riciclaggio, al trattamento e allo smaltimento ambientale compatibile contribuisce ad evitare possibili effetti negativi sull'ambiente e sulla salute e favorisce il riciclo dei materiali di cui è composta l'apparecchiatura. Lo smaltimento abusivo del prodotto da parte dell'utente comporta l'applicazione delle sanzioni amministrative di cui al D.Lgs n. Decreto Legislativo N° 49 del 14 Marzo 2014.

Informazioni tecniche sulle modalità di funzionamento ai sensi del Regolamento UE 2023/826:

Modalità	Consumo energetico	Periodo dopo il quale l'apparecchio raggiunge la modalità descritta
Off	0.00 W	Prodotto collegato all'alimentazione ma senza nessuna funzione attiva
Standby	N/A	N/A
Standby di rete	N/A	N/A

Thank you for purchasing the electric chopper model TE-14, a valuable kitchen tool for preparing a wide variety of dishes.

WARNINGS AND SAFETY NORMS

- Before use, carefully read this instruction manual and keep it for future reference.
- This product is intended solely for its designated use, as described in this manual, namely as an electric chopper for household use only. Any other use is considered improper and therefore dangerous.
- Packaging materials (plastic bags, cardboard, polystyrene, etc.) must be kept out of children's reach, as they may pose a danger and must be disposed of according to current regulations.
- When using electrical appliances, always follow basic safety precautions, including the following:
  Read all instructions before using the appliance.
  Ensure that the voltage set on the machine matches your country's electrical supply.
  In case of any malfunction, unplug the appliance from the power outlet.
  Do not use the appliance if the cord or plug is damaged, or if the appliance has malfunctioned or been damaged in any way. Return the appliance to the nearest authorized service center for inspection, repair, or adjustment.
- Do not connect this product to a timer to avoid hazards.

- To protect against electric shock, do not immerse the cord, plug, or the appliance itself in water or any other liquid.
- While the product is in operation, never insert fingers or sharp objects into the bowl to avoid injury or damage to the appliance.
- During use, only use original accessories provided by the manufacturer.
- If the power cord is damaged, it must be replaced by the manufacturer, an authorized service center, or qualified personnel to prevent hazards.
- After use, disassemble the accessories only after the motor has completely stopped.
- For safety, children must be supervised to ensure they do not play with the appliance.
- This appliance is not intended for use by persons (including children) with reduced physical, sensory, or mental capabilities, or lack of experience and knowledge, unless they are supervised or instructed on the use of the appliance by a person responsible for their safety.
- For household use only. Not intended for commercial use.
- Never use the appliance carelessly.
- Store in a dry place, away from ultraviolet light.
- Hold the motor unit with one hand and press the button to start operation. Release the button to stop.

WARNING: To prolong the life of the appliance, do not operate it for more than 30 seconds continuously. Let it rest for 120 seconds before using it again.
Do not operate the appliance for more than 30 seconds at a time. After 30 seconds of use, allow it to rest for 2 minutes. Use 30-second cycles with 2-minute intervals; after 3 consecutive cycles, pause for 15 minutes to allow the motor to cool before resuming use.

- After releasing the switch, do not immediately remove the motor unit: wait for the blade to stop rotating, then unplug the appliance and remove the motor unit.
- The blades are very sharp. To avoid injury, remove the blade before removing the food.

WARNING: To prevent deformation or leakage of the bowl due to heat, do not pour in water or food at temperatures above 70°C.

- Use a dedicated socket with a minimum standard of 6A. If the socket is shared with other appliances, the wiring may overheat or cause a fire.
- Hold the plug carefully when inserting it into the socket.
- After use, unplug the appliance; failure to do so may result in electric shock or leakage.
- This product must not be used to process hard foods, such as meat with bones, coffee beans, black pepper, Sichuan pepper, or ice cubes.

- The operating temperature of the glass bowl is between 0°C and 50°C. Do not place the glass bowl in the microwave for heating or insert food outside this temperature range.
- Before adding ingredients, ensure the blade is correctly positioned. If the blade does not spin or spins slowly, unplug the appliance and check for obstructions. Remove any blockages.
- After inserting the ingredients, ensure the blade is properly in place. If the blade does not spin quickly within a few seconds, unplug the appliance and try again after removing or redistributing excess ingredients.
- The blade is very sharp. Do not touch it directly with your hands; when removing it, hold the central shaft of the blade.
- If the power cord is damaged, to avoid risks, it must be replaced by the manufacturer, a service center, or qualified personnel.
- The blade is sharp. **BE CAREFUL!**

PRODUCT DESCRIPTION

1. Speed I
2. Speed II
3. Motor unit
4. Bowl lid
5. Silicone ring
6. Blades set
7. Bowl
8. Blades support
9. Anti-slip ase

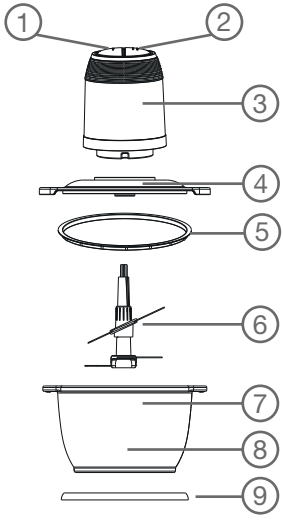

INSTRUCTIONS FOR USE

1. Before use, remove any blade covers and other packaging materials. Clean the stainless steel bowl, blades, and bowl lid (see the CLEANING AND MAINTENANCE section).
2. Remove the main machine body and the bowl lid.
3. Place the blade on the blade holder.
4. Make sure the blade is properly positioned on the holder after inserting the food, cut into small pieces.
5. Close with the bowl lid, then mount the motor unit, ensuring everything is properly aligned.
6. Plug in the appliance and activate it by pressing button I or II.

Operation

1. Place the blades on the blade holder.
2. Insert the ingredients. (Do not exceed the maximum level indicated in the bowl.)
3. Cover with the bowl lid.
4. Assemble the motor base.
5. Press the motor start button to begin chopping the food. After use, immediately unplug the appliance from the power outlet.

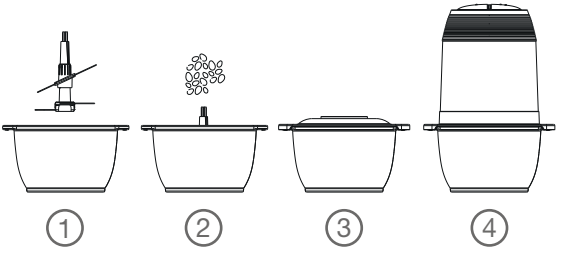

CLEANING AND MAINTENANCE

Before performing any cleaning or maintenance operations, make sure the product is unplugged from the power supply.
Never immerse the motor unit in water or place it under running water. Simply clean the exterior surface with a damp sponge.
For safety, wear gloves when disassembling the blade and during cleaning. All accessories can be washed with soapy water or dishwashing detergent. To avoid scratching the appliance, do not use steel wool pads.

After cleaning, dry and reassemble the blade set; the blades are very sharp, so handle with care.
Store the product in a dry place, away from heat sources.

RATING LABEL

Importato da Innoliving Spa
Via Merloni 2B, 60131 Ancona
Higo è un marchio di proprietà di EURONICS Italia S.p.A.
Via Montefeltro 6/a, 20156 Milano

TE-14 TRITATUTTO ELETTRICO
ELECTRIC FOOD CHOPPER
220-240V~50-60Hz 300-500W

MADE IN CHINA **Lot n.** Rev.00_05.2025

CE The product is made conforming with all the applicable European regulations

Food contact

Read carefully the user manual

Class II insulated electrical appliance

INFORMATION TO USERS according to Legislative Decree No. 49 of March 14, 2014 “2012/19/UE Implementation of the Directive on Waste Electrical and Electronic Equipment (WEEE)”

The crossed-out dustbin symbol indicates that the product at the end of its life must be collected separately from other waste. The user should, therefore, take the equipment with the essential components at the end of its useful life to the separate collection center of electronic and electrical waste, or return it to the retailer when purchasing new equipment of equivalent type, in ratio of one to one, or one to zero for devices with larger side less than 25 CM. The separate collection for the decommissioned equipment for recycling, treatment and environmentally compatible disposal contributes to avoid possible negative effects on the environment and human health and promotes recycling of the materials. Improper disposal of the product by the user entails the application of administrative sanctions according to Legislative Decree No. 49 of 14 March 2014.

Technical information on the operating modes in accordance with EU Regulation 2023/826:

Mode	Power consumption	Period after which the equipment reaches the described mode
Off	0.00W	The product is connected with the power supply but without any function activated.
Standby	N/A	N/A
Networked Standby	N/A	N/A

Made in China

Importato da Innoliving Spa
Via Merloni 2B, 60131 Ancona
Higo è un marchio di proprietà di EURONICS Italia S.p.A.
Via Montefeltro 6/a, 20156 Milano
raccomandate@pec.euronics.it
higohome.it

Rev.00_05.2025

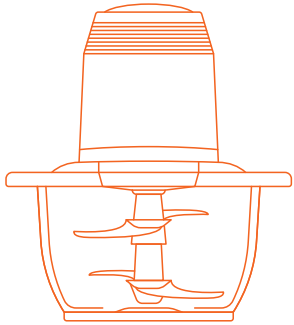

Higo