Higo

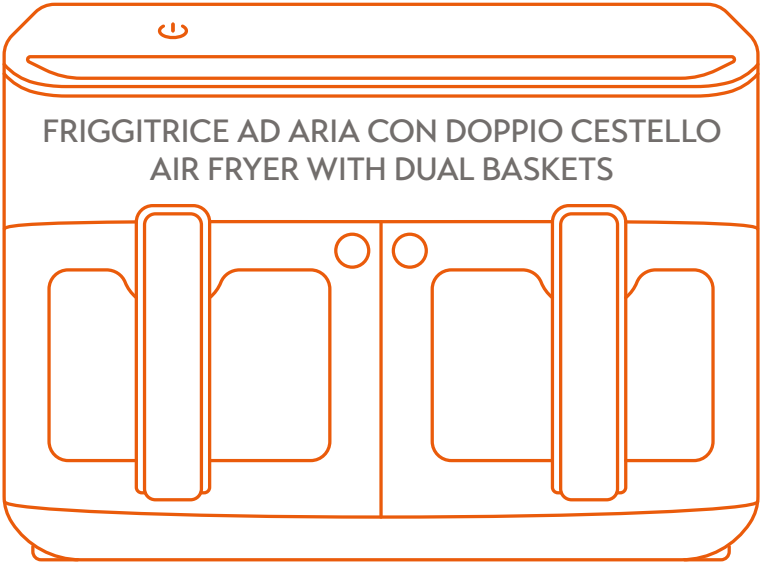

mod. FA-81

MANUALE DI ISTRUZIONI
USER MANUAL

Grazie per aver acquistato la friggitrice ad aria con doppio cestello modello FA-81.

IMPORTANTI NORME DI SICUREZZA

L'utilizzo degli apparecchi elettrici richiede il rispetto di alcune regole fondamentali, quali:

1. Leggere attentamente il presente manuale di istruzioni e conservare per future consultazioni.
2. Assicurarsi che l'apparecchio venga collegato ad una presa di corrente con alimentazione adeguata, verificare la potenza e la tensione richiesti dal dispositivo nell'etichetta dati. Utilizzare esclusivamente una presa elettrica con una capacità minima di 16 A. L'uso con prese non adeguate o con altri apparecchi collegati potrebbe causare surriscaldamento anomalo o persino scintille.
3. Non toccare le superfici calde dell'apparecchio. Non spostare la friggitrice ad aria quando in uso.
4. È necessaria un'attenta supervisione se l'apparecchio viene utilizzato in presenza di bambini. Tenere il prodotto e il suo cavo di alimentazione lontano dalla portata di bambini di età inferiore a 8 anni. Tenere lontano dalla portata di animali durante l'uso. Questo prodotto può essere utilizzato da bambini da 8 anni in su e da persone con ridotte capacità fisiche, mentali o sensoriali, o privi di esperienza e conoscenza se sotto supervisione oppure se hanno ricevuto istruzioni per l'uso in sicurezza dell'apparecchio e hanno compreso i pericoli correlati. Assi-

curarsi che i bambini non giochino con l'apparecchio. Le operazioni di pulizia e manutenzione non devono essere eseguite da bambini a meno che non abbiano almeno 8 anni e siano sotto supervisione.

5. Per proteggersi dal rischio di scosse elettriche, evitare il contatto del prodotto con acqua o altri liquidi. Non posizionare il prodotto dove può cadere o bagnarsi con acqua o altro liquido. Mai immergere il filo elettrico, la spina, o il coperchio con comandi di controllo in acqua o altro liquido.
6. Evitare che il cavo penda dal tavolo o dal piano di utilizzo o entri in contatto con superfici calde. Nel caso succeda, staccare la spina e verificare l'integrità del cavo. Posizionare l'apparecchio su di un piano di lavoro non inclinato, sicuro e stabile, non posizionarlo vicino al bordo del piano di lavoro. Assicurarsi sempre che sia la friggitrice ad aria che i cavi sciolti non siano alla portata dei bambini.
7. Non utilizzare l'apparecchio se il cavo o la spina risultano danneggiati. Controllare regolarmente il buono stato del cavo e della spina elettrica. Se il cavo di alimentazione è danneggiato, esso deve essere sostituito dal costruttore o dal suo servizio assistenza tecnica o comunque da una persona con qualifica similare, in modo da prevenire ogni rischio.

8. Durante il funzionamento della friggitrice ad aria, mantenere almeno 10 centimetri di spazio libero su tutti i lati della friggitrice ad aria per consentire una corretta circolazione dell'aria. Non ostruire le prese d'aria.
9. Spegnere l'apparecchio e scollegare il cavo dalla rete elettrica, quando la friggitrice ad aria non è in uso e prima di procedere con qualsiasi operazione di pulizia e manutenzione.
10. Per estrarre la spina dalla presa di alimentazione non tirare mai il cavo, ma utilizzare la spina.
11. È necessario prestare estrema attenzione quando si estrae o si sposta un contenitore contenente olio caldo o altri liquidi caldi dalla friggitrice ad aria.
12. Non coprire le parti interne e il cestello della friggitrice ad aria con carta di alluminio. Questo potrebbe causare il surriscaldamento della friggitrice ad aria.
13. Usare estrema cautela quando si rimuove il cestello dall'interno della friggitrice ad aria.
14. Non pulire l'apparecchio con spugne metalliche, per la pulizia seguire le istruzioni presenti al paragrafo "PULIZIA E MANUTENZIONE". Lasciare raffreddare prima di inserire o disinserire parti del dispositivo e prima delle operazioni di pulizia.
15. Non lasciare mai l'apparecchio incustodito durante l'utilizzo.

16. Gli alimenti troppo ingombranti o gli utensili metallici non devono essere inseriti nell'apparecchio, potrebbero causare un incendio o il rischio di scosse elettriche.
17. Non posizionare nessun oggetto sopra la friggitrice ad aria, non coprire la friggitrice ad aria con materiale infiammabile durante il funzionamento, in quanto potrebbe causare incendi. Non usare alcun accessorio diverso da quelli raccomandati dal fabbricante, utensili o accessori non adatti potrebbero incendiarsi, causare corto circuito o danni alle persone. Non posizionare l'apparecchio vicino a materiale infiammabile (tessuti, tende…)
18. È opportuno esercitare estrema cautela quando si utilizzano utensili la cui composizione sia diversa dal metallo o vetro.
19. Non posizionare nessuno dei seguenti materiali nella friggitrice ad aria: cartone, plastica, carta.
20. Quando il prodotto non è in uso, non conservare nulla all'interno della friggitrice ad aria, ad eccezione degli accessori forniti in dotazione e/o consigliati dal produttore.
21. Indossare sempre guanti protettivi e isolanti quando si inseriscono o rimuovono oggetti dalla friggitrice ad aria calda
22. Non utilizzare l'apparecchio per l'uso diverso da quello previsto dal presente manuale. Ogni altro

utilizzo è da considerarsi improprio e pertanto pericoloso.

23. Questo apparecchio è stato concepito per il solo uso DOMESTICO, ma può essere utilizzato nelle zone per cucinare riservate al personale, in negozi, uffici e altri luoghi di lavoro, in fattorie, da clienti di hotel, motel, bed and breakfast e altri ambienti professionali e luoghi simili.
24. Non smontare il prodotto, tentare di riparare o cambiare la spina elettrica in alcun modo. Rivolgersi sempre al centro di assistenza autorizzato per ricevere assistenza tecnica.
25. Questo apparecchio non deve essere utilizzato per mezzo di un timer esterno o un controllo remoto separato.
26. La temperatura dello sportello e delle altre superfici accessibili può essere elevata durante l'utilizzo.
27. Non posizionare il dispositivo sopra o vicino ad un bruciatore elettrico o a gas, ad un forno elettrico o a microonde.
28. Durante la frittura, può fuoriuscire del vapore con alta temperatura. Tenere le mani e il viso lontano dal vapore e dall'aria calda quando si rimuove il contenitore dall'apparecchio.

29. Durante il funzionamento, la superficie dell'apparecchio può diventare molto calda.
30. Se il prodotto emette fumo, scollegarlo immediatamente. Una volta che il fumo è scomparso, rimuovere il cestello dalla friggitrice.
31. Prima di maneggiare o pulire l'apparecchio, lasciarlo raffreddare per 30 minuti.
32. Il prodotto non deve essere alimentato attraverso timer esterni o con impianti separati comandati a distanza.

ATTENZIONE

• **Non coprire** le prese d'aria durante il funzionamento. **Non toccare l'interno** del prodotto per evitare scottature.
• **Non riempire di olio** il cestello o il cassetto, altrimenti potrebbe causare un incendio.
• **L'aria ad alta temperatura** uscirà dalla presa aria durante il funzionamento. Mantenere una distanza di sicurezza e **non avvicinare mani o volto alla presa aria**. Prestare attenzione quando si estrae il cassetto a causa dell'aria calda.

Cavo di alimentazione

a. Viene fornito un cavo di alimentazione corto per ridurre il rischio derivante dalla possibilità

di impigliarsi o inciampare nel caso di un cavo troppo lungo.

b. Sono disponibili prolunghe più lunghe che possono essere utilizzate prestando attenzione al loro utilizzo.

c. Se si utilizza una prolunga più lunga:

1. La potenza elettrica indicata sul set di cavi o sulla prolunga deve essere almeno pari alla potenza elettrica dell'apparecchio;
2. Il cavo deve essere disposto in modo che non penda dal piano di lavoro o dal tavolo dove può essere tirato da bambini o dove è possibile inciampare involontariamente.

DESCRIZIONE DEL PRODOTTO

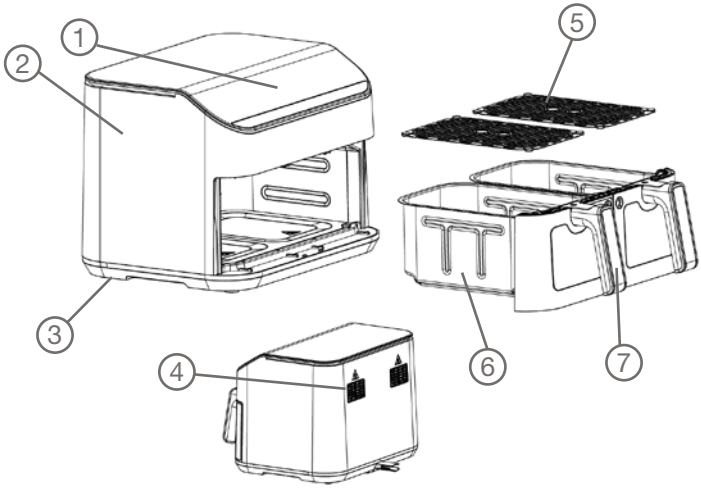

1. Display
2. Scocca esterna
3. Piedini antiscivolo
4. Uscita aria
5. Griglia
6. Cestello
7. Impugnatura

PANNELLO DI CONTROLLO

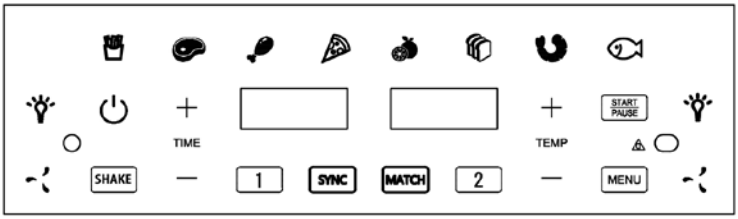

Installazione delle maniglie dei cestelli

Attenzione: per montare la maniglia su ciascun cestello, premere con il pollice sulla parte superiore e spingerlo verso il basso fino a sentire un "clic". Una volta fatto, scuotere il cestello tenendolo per la maniglia rapidamente da sinistra a destra per alcuni secondi per verificare che sia ben fissata e che non si stacchi.

Impostazione temperatura, tempo e programma:

- Inserire il cavo di alimentazione in una presa con messa a terra, l'icona che segnala l'alimentazione è rossa ⏻ .
- Premere ⏻ e il pulsante di accensione diventa verde, ora è possibile selezionare il cestello sinistro “1” , destro “2” o entrambi “MATCH” . Se un cestello non è inserito nel vano, il display digitale sul lato corrispondente mostrerà la scritta “Pot” (gli stati di spegnimento e accensione non vengono visualizzati, ma verranno mostrati “1” e “2” dopo l'accensione).
- Ogni volta che si preme un tasto, la friggitrice emette un suono per 0,2 secondi
- In stato di inattività, il dispositivo si spegne automaticamente dopo 5 minuti senza operazioni; l'icona di alimentazione torna rossa.
- Dopo aver selezionato il cestello, premere il tasto MENU e selezionare il programma desiderato: il programma selezionato inizierà a lampeggiare, mentre gli altri 7 rimarranno illuminati fissi.
- Premere TEMP "+" o "-" per regolare la temperatura.
- Premere TIME "+" o "-" per impostare il tempo.
- Per ogni modalità selezionata, vengono visualizzati alternativamente temperatura e tempo.
- Selezionare il programma desiderato e premere il tasto START PAUSE per avviare la macchina;

- Il programma selezionato resterà illuminato, gli altri si spegneranno, e verranno mostrati alternativamente tempo/temperatura:
  Intervallo regolazione della temperatura: 40~200°C; regolazione di 5°C in 5°C (per i cestelli 1 e 2 è possibile impostare la temperatura anche durante il funzionamento).
  Intervallo regolazione del tempo di cottura:
  01~60min/1h~24h, regolazione di 1 minuto/1 ora (regolabile liberamente anche durante il funzionamento).
- Durante il funzionamento della macchina, premere il pulsante Avvio/Pausa per metterla in pausa: in pausa, la spia di alimentazione rimane verde.
- Durante il funzionamento, premere il pulsante di spegnimento (sul display appare “End”, il motore si arresta dopo circa 20 secondi), la friggitrice emette un segnale acustico prolungato e l'icona di alimentazione diventa rossa.

Selezione del programma e regolazione dei parametri

1. Selezionare l’icona “1” o “2”: l’icona corrispondente lampeggia. Per impostazione predefinita, nessun menu è selezionato, quindi tutti e 8 i tasti menu sono accesi, mentre i tasti di regolazione parametri sono spenti. Una volta selezionato un menu, questo lampeggia e si attivano i tasti Tempo +/-, Temp. +/-, Start/Pausa e Sync. Se il menu supporta la funzione SHAKE, questa lampeggia.
2. I tasti TIME "+" e "-" regolano il tempo entro i limiti predefiniti del menu (passi da 1 min o 1 ora). Se si preme a lungo, l’aumento/diminuzione è continuo. Al raggiungimento del valore massimo o minimo, il tasto corrispondente si spegne.
3. I tasti TEMP "+" e "-" regolano la temperatura in step di 5°C, entro i limiti definiti. Anche qui, se si preme a lungo, l'aumento/diminuzione è continuo.

4. Per regolare tempo/temperatura durante il funzionamento, premere “1” o “2” (il tasto lampeggia), poi usare i tasti +/-.
5. Dopo aver impostato tempo e temperatura, premere START/PAUSA per avviare. I tasti di selezione cestello si accendono. Il display alterna tempo/temperatura e il conto alla rovescia parte. (Se si seleziona SYNC, deve essere impostato su entrambi i lati).
6. Dopo aver selezionato il menu, è possibile regolare tempo e temperatura. Se è attiva la funzione SHAKE, si può attivare/disattivare prima dell’avvio. Se attivata, lampeggia; se disattivata, rimane accesa. Lo stesso vale per il tasto SYNC.
7. Se, dopo la configurazione, si preme il tasto “⏻” (accensione), il dispositivo torna in standby e solo il pulsante di alimentazione rimane rosso.
8. Se i due cestelli lavorano contemporaneamente, premendo START/PAUSA si mettono entrambi in pausa, il tasto START/PAUSA lampeggia, così come il display. Premere di nuovo per riprendere.
9. Se solo uno dei due cestelli è in pausa, premere “1” o “2” (lampeggia), poi premere START/PAUSA per mettere in pausa quel lato.
10. Durante il funzionamento, premendo il tasto “⏻” il dispositivo si ferma e torna in standby, con segnale acustico. Il motore continua a lavorare per 20 secondi e sul display appare “End”.
11. Se il dispositivo non è in stato di riscaldamento o non viene usato per 5 minuti, torna automaticamente in standby e il pulsante di accensione diventa rosso.
12. Alla fine del riscaldamento, la macchina emette 5 segnali acustici, mostra “End” e si spegne.
13. Se la spia di un tasto non è accesa, il tasto è disabilitato e non produce alcun suono. Quando è accesa, è operabile.

14. Dalla fine del conto alla rovescia: viene mostrato “End”, il tasto accensione si spegne (diventa inattivo) e parte il raffreddamento per 20s.
15. Funzione memoria: se si estrae il cestello durante la cottura e lo si reinserisce entro 5 minuti, la macchina riprende da dove era stata interrotta. Dopo 5 minuti di spegnimento continuo, il sistema riconosce un errore e annulla la memoria, tornando in standby.

Funzione Fine Sincronizzata (SYNC)

1. SYNC indica la fine sincronizzata. Va attivata prima dell'avvio. Se selezionata, lampeggia; se non selezionata prima dell'avvio, è spenta e non si può attivare.
2. Premere START/PAUSA per iniziare: il cestello con tempo più lungo parte per primo, l’altro mostra “HOLD”. Quando i tempi coincidono, entrambi lavorano assieme.
3. Se un lato non è impostato e si preme START/PAUSA, il dispositivo segnala un errore: il tasto lampeggia e si attiva un alert sonoro. È necessario impostare parametri o premere SYNC per disattivare.
4. Se si imposta il lato in funzione con un tempo inferiore al lato “HOLD”, quest’ultimo parte subito e SYNC si disattiva.
5. Quando SYNC è attivo, lampeggia.

Modalità Avvio Sincronizzato (MATCH)

1. Premere MATCH, selezionare il menu, quindi START/PAUSA per iniziare. Se attivo, lampeggia. Se non selezionato, resta acceso ma non avvia.
2. Premere START/PAUSA per avviare entrambi i lati con tempo e temperatura identici. I tasti di selezione si accendono.
3. Durante il funzionamento, modificare tempo e temperatura

con + e –: entrambi i display si aggiornano insieme.
4. È possibile anche selezionare un cestello (“1” o “2” lampeggia), poi regolare tempo/temperatura solo per quello.
5. Quando MATCH è attivo, lampeggia.

Funzione SHAKE (agitare)

1. La funzione SHAKE ricorda di girare il cibo. Può essere disattivata prima di avviare premendo SHAKE.
2. Se una sola friggitrice ha SHAKE, il tasto lampeggia dopo l’avvio. Se entrambe non la supportano, SHAKE si spegne.
3. SHAKE è attiva per impostazione predefinita a seconda del programma selezionato. Dopo l’avvio, quando serve girare, SHAKE lampeggia e il cicalino suona 4 volte. Premere un tasto o agitare per disattivare.

Estrazione del cestello

1. Durante il funzionamento, se si estrae un cestello, entrambi si sospendono e l’altro entra in raffreddamento per 20s.
2. Se reinseriti entro 5 minuti, riprendono secondo le impostazioni.
3. Se uno dei due non viene reinserito entro 5 minuti, entrambi si spengono e si torna in standby.
4. Il lato estratto mostrerà “Pot”.

Funzione Luce friggitrice

1. Si accende per 2 minuti dopo la cottura, poi si spegne.
2. In modalità standby o cestello estratto, la luce è spenta.
3. Dopo l’accensione, premendo il tasto luce , questa si accende e si spegne automaticamente dopo 2 minuti.

PROGRAMMI PREDEFINITI

La tabella sottostante mostra una suddivisione dei tempi e delle temperature di cottura preimpostati:

PROGRAMMI						
	Programmi	Temperatura (°C)	Tempo (min)	Range impostazione tempo (min)	Range impostazione temperatura	AGITARE
1		200	20	1-60	80-200°C	Dopo 2/3 del tempo di cottura AGITARE
2		170	15	1-60	80-200°C	Dopo 2/3 del tempo di cottura AGITARE
3		200	25	1-60	80-200°C	Dopo 2/3 del tempo di cottura AGITARE
4		150	12	1-60	80-200°C	Non agitare
5		70	8H	1-24H	40-80°C	Non agitare
6		150	12	1-60	80-200°C	Non agitare
7		180	8	1-60	80-200°C	Dopo 2/3 del tempo di cottura AGITARE
8		160	15	1-60	80-200°C	Dopo 2/3 del tempo di cottura AGITARE

PULIZIA E MANUTENZIONE

1. **Scollegare il cavo** e lasciare raffreddare prima di pulire il prodotto.
2. I cestelli, le griglie e la superficie della friggitrice possono essere puliti con detergente e una spugna morbida. **Non usare spazzole metalliche per evitare danni.**
3. Pulire la superficie esterna con un **panno umido. Non usare liquidi corrosivi.** Pulire immediatamente dopo l'uso.
4. **Non immergere il cavo o l'intero apparecchio in acqua.**
5. Se la friggitrice non viene utilizzata per un lungo periodo, pulirla, riporla nella confezione e conservarla in un luogo fresco e asciutto.

RISOLUZIONE DEI PROBLEMI

Problema	Possibile causa	Soluzione
Non funziona	Il cavo di alimentazione non è stato inserito nella presa di corrente	Inserire saldamente il cavo di alimentazione nella presa di corrente con messa a terra.
	Non è stato selezionato un programma di cottura	Premere il pulsante di selezione modalità per scegliere il programma di cottura desiderato, quindi premere il pulsante ON/OFF.
	Non è stato premuto il pulsante ON/OFF dopo aver selezionato il programma.	Premere il pulsante ON/OFF.
Il cibo è poco cotto allo scadere del tempo	Troppo cibo nel cestello	Friggere gli alimenti in più turni.
	La temperatura impostata è troppo bassa	Impostare una temperatura adeguata e friggere di nuovo.
	Tempo di cottura troppo breve	Impostare un tempo di cottura adeguato e friggere di nuovo.
Il cibo non è cotto uniformemente	Alcuni alimenti devono essere agitati a metà cottura	A metà cottura, estrarre il cassetto, agitare per separare gli alimenti sovrapposti, quindi reinserire il cassetto per continuare.
Il cibo fritto non è croccante	Alcuni alimenti devono essere fritti con olio	Applicare uno strato sottile di olio sulla superficie degli alimenti prima di friggerli.
Impossibile reinserire il cassetto	Troppe pietanze nel cassetto, che risulta troppo pesante	Gli alimenti nel cestello non devono superare la linea massima.
	Il cestello non è correttamente posizionato nel cassetto	Premere il cestello per inserirlo correttamente nel cassetto.
Emissione di fumo	Cottura di alimenti ricchi di olio	Fenomeno normale.
	La friggitrice contiene residui di olio da un uso precedente	Pulire il cassetto e il cestello dopo ogni utilizzo.

ETICHETTA DATI

Importato da Innoliving Spa
Via Merloni 2B, 60131 Ancona
Higo è un marchio di proprietà di EURONICS Italia S.p.A.
Via Montefeltro 6/a, 20156 Milano

FA-81 FRIGGITRICE AD ARIA CON DOPPIO CESTELLO 9L (4,5L+4,5L)
AIR FRYER WITH DUAL BASKETS 9L (4,5L+4,5L)
220-240V~50-60Hz 2400W

MADE IN CHINA **Lot n.** Rev.00_05.2025

Questo prodotto è conforme a tutte le direttive europee applicabili

Per contatto alimenti

Leggere attentamente le istruzioni per l'uso

INFORMAZIONI AGLI UTENTI ai sensi del Decreto Legislativo N° 49 del 14 Marzo 2014 "Attuazione della Direttiva 2012/19/UE sui rifiuti di apparecchiature elettriche ed elettroniche (RAEE)" Il simbolo del cassonetto barrato riportato sull'apparecchiatura indica che il prodotto alla fine della propria vita utile deve essere raccolto separatamente dagli altri rifiuti.
L'utente dovrà, pertanto, conferire l'apparecchiatura integra dei componenti essenziali giunta a fine vita agli idonei centri di raccolta differenziata dei rifiuti elettronici ed elettrotecnici, oppure riconsegnarla al rivenditore al momento dell'acquisto di nuova apparecchiatura di tipo equivalente, in ragione di uno a uno, oppure 1 a zero per le apparecchiature aventi lato maggiore inferiore a 25cm. L'adeguata raccolta differenziata per l'avvio successivo dell'apparecchiatura dimessa al riciclaggio, al trattamento e allo smaltimento ambientale compatibile contribuisce ad evitare possibili effetti negativi sull'ambiente e sulla salute e favorisce il riciclo dei materiali di cui è composta l'apparecchiatura. Lo smaltimento abusivo del prodotto da parte dell'utente comporta l'applicazione delle sanzioni amministrative di cui al D.Lgs n. Decreto Legislativo N° 49 del 14 Marzo 2014.

Informazioni tecniche sulle modalità di funzionamento ai sensi del Regolamento UE 2023/826:

Modalità	Consumo energetico	Periodo dopo il quale l'apparecchio raggiunge la modalità descritta
Off	0.00 W	Prodotto collegato all'alimentazione ma senza nessuna funzione attiva
Standby	-	-
Standby di rete	-	-

Thank you for purchasing the air fryer with dual baskets model FA-81.

IMPORTANT SAFETY INSTRUCTIONS

The use of electrical appliances requires compliance with some fundamental rules, such as:

1. Read this instruction manual carefully and keep the manual for future reference.
2. Make sure that the appliance is connected to a socket with adequate power supply, check the power and voltage required by the device on the data label. Use exclusively an electrical outlet with a minimum capacity of 16 A. Using it with inadequate outlets or with other devices connected may cause abnormal overheating or even sparks.
3. Do not touch the hot surfaces of the appliance. Do not move the air fryer when in use.
4. Close supervision is necessary if the appliance is used in the presence of children. Keep the product and its power cord out of the reach of children under 8 years of age. Keep out of reach of animals during use. This product can be used by children aged 8 and over and by people with reduced physical, mental or sensory capabilities, or lack of experience and knowledge if under supervision or if they have received instructions for safe use of the appliance and have understood the related dangers. Make sure that children do not play with the appliance. Cleaning and maintenance operations

must not be performed by children unless they are at least 8 years old and are supervised.

5. To protect against the risk of electric shock, avoid contact of the product with water or other liquids. Do not place the product where it can fall or get wet with water or other liquid. Never immerse the cord, plug, or lid with control controls in water or any other liquid.
6. Do not let the cord hang from the table or work surface or come into contact with hot surfaces. If this happens, disconnect the plug and check the integrity of the cable. Place the appliance on a non-inclined, safe and stable work surface, do not place it near the edge of the work surface. Always make sure that both the air fryer and loose cords are out of the reach of children.
7. Do not use the appliance if the cable or plug are damaged. Regularly check that the cable and plug are in good condition. If the power cable is damaged, it must be replaced by the manufacturer or its technical assistance service or in any case by a person with similar qualifications, in order to prevent any risk.
8. When operating the air fryer, maintain at least 10 inches of clear space on all sides of the air fryer to allow for proper air circulation. Do not block the vents.

9. Switch off the appliance and disconnect the cable from the mains, when the air fryer is not in use and before proceeding with any cleaning and maintenance operation.
10. To remove the plug from the power socket, never pull the cable, but use the plug.
11. Extreme care must be taken when removing or moving a container containing hot oil or other hot liquids from the air fryer.
12. Do not cover the internal parts and the air fryer basket with aluminum foil. This could cause the air fryer to overheat.
13. Use extreme caution when removing the basket from inside the air fryer.
14. Do not clean the appliance with metal sponges, for cleaning follow the instructions in the “CLEANING AND MAINTENANCE” paragraph. Leave to cool before inserting or disconnecting parts of the device and before cleaning.
15. Never leave the appliance unattended during use.
16. Food that is too bulky or metal utensils must not be inserted into the appliance, they could cause a fire or risk of electric shock.
17. Do not place any objects on top of the air fryer, do not cover the air fryer with flammable material during operation, as it may cause fire. Do not use any accessories other than those recommended by

the manufacturer, unsuitable tools or accessories could catch fire, cause a short circuit or cause personal injury. Do not place the appliance near flammable materials (fabrics, curtains…)

18. Extreme caution should be exercised when using utensils whose composition is other than metal or glass.
19. Do not place any of the following materials in the air fryer: cardboard, plastic, paper.
20. When the product is not in use, do not store anything in the air fryer except the accessories provided with and/or recommended by the manufacturer.
21. Always wear protective and insulating gloves when inserting or removing objects from the hot air fryer.
22. Do not use the appliance for purposes other than those indicated in this manual. Any other use is to be considered improper and therefore dangerous.
23. This appliance has been designed for HOUSEHOLD use only, but may be used in staff cooking areas, in shops, offices and other workplaces, on farms, by clients in hotels, motels, bed and breakfasts and other professional environments and similar places.
24. Do not disassemble the product, attempt to repair or change the electrical plug in any way. Always contact the authorized service center for technical assistance.

25. This appliance must not be operated by means of an external timer or separate remote control.
26. The temperature of the door and other accessible surfaces can be high during use.
27. Do not place the device on or near an electric or gas burner, electric or microwave oven.
28. During frying, steam with high temperature may come out. Keep your hands and face away from steam and hot air when removing the container from the appliance.
29. During operation, the surface of the appliance can become very hot.
30. If the product emits smoke, unplug it immediately. Once the smoke has cleared, remove the basket from the fryer.
31. Before handling or cleaning the appliance, allow it to cool down for 30 minutes.
32. The product must not be powered by external timers or separate remote-controlled systems.

WARNING

• **Do not cover** the air vents during operation. Do not touch the inside of the product to avoid burns.
• **Do not fill the basket or drawer with oil**, as it may cause a fire.
• **Hot air** will escape from the vent during operation. Keep a safe distance and **do not bring hands or face close to the vent**. Be cautious when pulling out the drawer due to the hot air.

Power cord

a. A short power cord is provided to reduce the risk of snagging or tripping if the cord is too long.
b. onger extension cords are available that can be used with care when using them.
c. If using a longer extension cord:
1. The electrical power indicated on the cordset or extension cord must be at least equal to the electrical power of the appliance;
2. The cord should be routed so that it doesn't hang over the countertop or table where it may being pulled by children or where it is possible to stumble unintentionally

PRODUCT DESCRIPTION

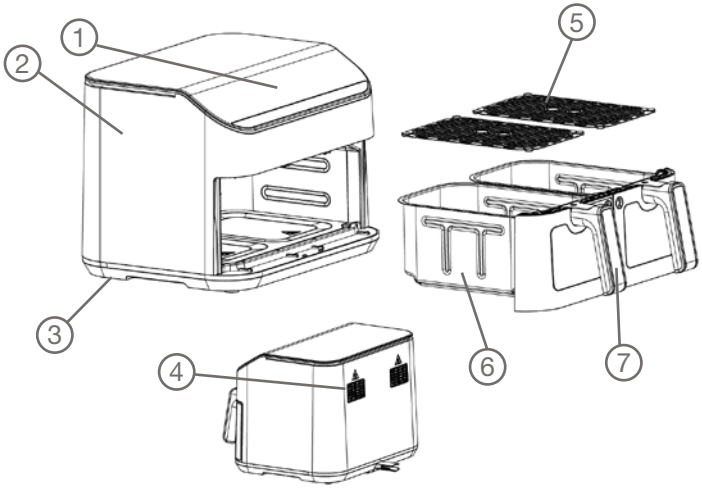

1. Display
2. Outer housing
3. Anti-slip feet
4. Air Outlet
5. Basket
6. Pot
7. Handle

CONTROL PANEL

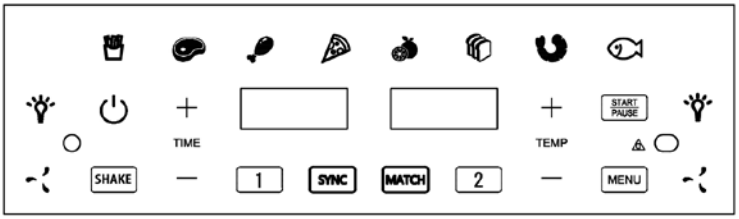

Air Fryer Handle Installation

Caution: During handle installation, press down on the top part with your thumb and push it downward until you hear a "click." Once secured, quickly shake the handle from left to right for a few seconds to ensure it is firmly attached and does not come loose.

Temperature, Time and Program Setting:

- Plug the power cord into a grounded socket; the power indicator ⏻ will light up red.
- Press the power button ⏻ it will turn green. You can now select the left basket “1”, the right basket “2”, or both pressing“MATCH”. If a basket is not inserted into its slot, the corresponding side of the digital display will show “Pot” (ON/OFF states are not shown, but “1” and “2” will appear after powering on).
- Each time a button is pressed, the fryer emits a 0.2-second beep.
- When idle, the device automatically shuts down after 5 minutes without operation; the power icon turns red.
- After selecting the basket, press the menu button MENU and choose the desired program: the selected program will begin to blink, while the other 7 will remain steadily lit.
- Press TEMP "+" or "–" to adjust the temperature.
- Press TIME "+" or "–" to adjust the cooking time.
- For each selected mode, temperature and time will alternate on the display.
- Select the desired program and press the start button START PAUSE to begin operation.

- The selected program will remain lit, the others will turn off, and temperature/time will alternate on the display.
  Temperature adjustment range: 40~200°C; adjustable in 5°C steps (for baskets 1 and 2, temperature can be adjusted freely during operation).
  Cooking time adjustment range: 01~60min/1h~24h, adjustable in 1-minute or 1-hour steps (also adjustable during operation).
- During operation, press the Start/Pause button to pause the machine; while paused, the power indicator remains green.
- During operation, press the power button to stop the machine (the display will show “End”; the motor stops after approx. 20 seconds), the fryer emits a long beep, and the power icon turns red.

Program Selection and Parameter Adjustment

1. Select the “1” or “2” icon: the corresponding icon will blink. By default, no menu is selected, so all 8 menu keys are lit, while the parameter adjustment keys are off. Once a menu is selected, it starts blinking and the Time +/–, Temp. +/–, Start/Pause, and Sync buttons are activated. If the selected menu supports the SHAKE function, it will also blink.
2. The Time “+” and “–” buttons adjust the cooking time within the menu’s predefined limits (in steps of 1 minute or 1 hour). Press and hold the button for continuous increase/decrease. When reaching the maximum or minimum value, the respective button turns off.
3. The Temperature “+” and “–” buttons adjust the temperature in 5°C increments, within the allowed range. Press and hold for continuous adjustment.

4. To adjust time/temperature during operation, press “1” or “2” (the button will blink), then use the +/– buttons.
5. After setting the time and temperature, press START/PAUSE to start the cooking process. The selected basket keys will light up. The display will alternate between time and temperature, and the countdown will begin. (If SYNC is selected, it must be set on both sides.)
6. After selecting the menu, you can adjust the time and temperature. If the SHAKE function is supported, it can be activated or deactivated before starting. If enabled, it will blink; if disabled, it will stay lit. The same applies to the SYNC button.
7. If, after setting the parameters, the power button “⏻” is pressed, the device returns to standby mode and only the power button remains red.
8. If both baskets are working simultaneously, pressing START/PAUSE pauses both. The START/PAUSE button and display will blink. Press again to resume operation.
9. If only one basket is paused, press “1” or “2” (it will blink), then press START/PAUSE to pause that specific side.
10. During operation, pressing the power button “⏻” stops the process and returns the device to standby mode, with an audible signal. The motor will continue for about 20 seconds, and “End” will appear on the display.
11. If the device is not in heating mode or unused for 5 minutes, it will automatically return to standby mode and the power button will turn red.
12. At the end of the heating cycle, the machine emits 5 beeps, displays “End”, and shuts down.
13. If the indicator light of a button is off, the button is disabled and does not produce any sound. When the light is on, the button is functional.

14. At the end of the countdown: “End” is displayed, the power button turns off (becomes inactive), and a 20-second cooling process begins.
15. Memory function: if the basket is removed during cooking and reinserted within 5 minutes, the machine resumes from where it left off. If the power remains off for more than 5 minutes, the system detects an error, clears the memory, and returns to standby mode.

Synchronized End Function (SYNC)

1. SYNC indicates the synchronized end function. It must be activated before starting. If selected, it blinks; if not selected, it remains off and cannot be activated.
2. Press START/PAUSE to begin: the basket with the longer time starts first, while the other shows “HOLD”. When the times match, both start working simultaneously.
3. If one side is not set and START/PAUSE is pressed, the device will signal an error: the button will blink and an alert sound will play. You must set the parameters or press SYNC to deactivate the function.
4. If the active side is adjusted to a shorter time than the “HOLD” side, the “HOLD” side will start immediately and SYNC will turn off.
5. When SYNC is active, it blinks.

Synchronized Start Mode (MATCH)

1. Press MATCH, select the menu, then press START/PAUSE to begin. If active, it blinks. If not selected, it stays lit but will not start.
2. Press START/PAUSE to start both sides with identical time and temperature. The selection keys for both baskets light up.
3. During operation, changing the time and temperature using + and – updates both displays simultaneously.
4. You can also select one basket (“1” or “2” blinks) and adjust time/temperature only for that side.
5. When MATCH is active, it blinks.

SHAKE Function

1. The SHAKE function is a reminder to flip the food. It can be deactivated before starting by pressing the SHAKE button.
2. If only one fryer supports SHAKE, the button blinks after starting. If neither supports it, SHAKE turns off.
3. SHAKE is enabled by default depending on the selected program. After starting, when it's time to shake, the SHAKE light blinks and the buzzer sounds 4 times. Press any button or shake the basket to turn it off.

Basket Removal

1. During operation, if one basket is removed, both sides pause, and the other side activates a 20-second cooling cycle.
2. If the baskets are reinserted within 5 minutes, the operation resumes according to the previous settings.
3. If one of the baskets is not reinserted within 5 minutes, both sides shut down and return to standby mode.
4. The removed side will display “Pot”.

Light Function

1. The light turns on for 2 minutes after cooking, then switches off automatically.
2. In standby mode or when a basket is removed, the light remains off.
3. After powering on, pressing the light button , turns it on; it will automatically turn off after 2 minutes.

PRESET PROGRAMS

The table below shows a breakdown of preset cooking times and temperatures:

PROGRAMS						
	Program	Temperature (°C)	Time (min)	Time adjustment range (min)	Temperature Adjustment Range	SHAKE
1		200	20	1-60	80-200°C	2/3 of working hours SHAKE
2		170	15	1-60	80-200°C	2/3 of working hours SHAKE
3		200	25	1-60	80-200°C	2/3 of working hours SHAKE
4		150	12	1-60	80-200°C	No need to flip
5		70	8H	1-24H	40-80°C	No need to flip
6		150	12	1-60	80-200°C	No need to flip
7		180	8	1-60	80-200°C	2/3 of working hours SHAKE
8		160	15	1-60	80-200°C	2/3 of working hours SHAKE

CARE AND MAINTENANCE

1. **Unplug** the cable and let the product cool down before cleaning.
2. The drawers and grids of the fryer can be cleaned with a cleaner and a soft sponge. **Do not use metal brushes to avoid damage.**
3. Clean the outer surface with a damp cloth. Do not use corrosive liquids. Clean immediately after use.
4. **Do not immerse the cable or the entire unit in water.**
5. If the fryer is not used for an extended period, clean it, store it in the packaging, and keep it in a cool, dry place.

TROUBLESHOOTING

Problem	Possible Cause	Solution
Does not work	Power cord has not been inserted into the power socket	Closely insert the power cord into the grounded power socket.
	Didn't set the cook model	Click the model selection buttonto select appreciate cook model, then click the ON/OFF button
	Didn't click the ON/OFF button after select cook model.	Click the ON/OFF button
Food is rare when time out	Too much food in the basket	Fry food in turns
	Temperature set is too low	Set to an appropriate temperature, re-fry food.
	Cooking time is short	Set an appropriate cooking time, re-fry food.
Did not fry food evenly	Some type of food material should be shaking in middle of cooking time	In the middle of cooking process, pull the drawer out and shake it for separate the overlapped food material, then push the drawer back to continue.
Fried food is not crisp	Some food materials have to be fried with oil	Plush a thin layer of oil on the surface of the food material first, then start to fry them.
Can not smoothly push the drawer back to product	The drawer with too many food materials is too heavy	The food material in the basket can not exceed the max. line.
	The basket is not correctly placed in the drawer.	Press the basket into the drawer.
Smoking	Frying oily food	Normal phenomenon.
	Fryer contain oil from last use	Please clean the drawer and basket after use.

RATING LABEL

Importato da Innoliving Spa
Via Merloni 2B, 60131 Ancona
Higo è un marchio di proprietà di EURONICS Italia S.p.A.
Via Montefeltro 6/a, 20156 Milano

FA-81 FRIGGITRICE AD ARIA CON DOPPIO CESTELLO 9L (4,5L+4,5L)
AIR FRYER WITH DUAL BASKETS 9L (4,5L+4,5L)
220-240V~50-60Hz 2400W

MADE IN CHINA **Lot n.** Rev.00_05.2025

The product is made conforming with all the applicable European regulations

Food contact

Read carefully the user manual

INFORMATION TO USERS according to Legislative Decree No. 49 of March 14, 2014 “2012/19/UE Implementation of the Directive on Waste Electrical and Electronic Equipment (WEEE)”

The crossed-out dustbin symbol indicates that the product at the end of its life must be collected separately from other waste. The user should, therefore, take the equipment with the essential components at the end of its useful life to the separate collection center of electronic and electrical waste, or return it to the retailer when purchasing new equipment of equivalent type, in ratio of one to one, or one to zero for devices with larger side less than 25 CM. The separate collection for the decommissioned equipment for recycling, treatment and environmentally compatible disposal contributes to avoid possible negative effects on the environment and human health and promotes recycling of the materials. Improper disposal of the product by the user entails the application of administrative sanctions according to Legislative Decree No. 49 of 14 March 2014.

Technical information on the operating modes in accordance with EU Regulation 2023/826:

Mode	Power consumption	Period after which the equipment reaches the described mode
Off	0.00 W	The product is connected with the power supply but without any function activated.
Standby	-	-
Networked Standby	-	-

Made in China

Importato da Innoliving Spa
Via Merloni 2B, 60131 Ancona
Higo è un marchio di proprietà di EURONICS Italia S.p.A.
Via Montefeltro 6/a, 20156 Milano
raccomandate@pec.euronics.it
higohome.it

Rev.00_05.2025

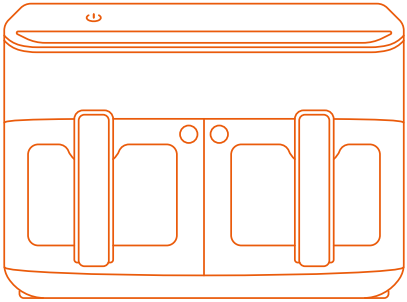

Higo